Объект/Заказчик:

Изготовитель: ТМ " МАГНАТ"

Комплект поставки:

1. Комплектный колодец
2. Люк тип "Л"
3. Лестница тип AL
4. Расходомер ЭХО-Р-03-1 с монтажным комплектом
5. Шкаф антивандальный наружной установки 600х400х330мм
6. Задвижка шиберная чуг односторонняя межфл VG3400-00MM TECOFI

А-А

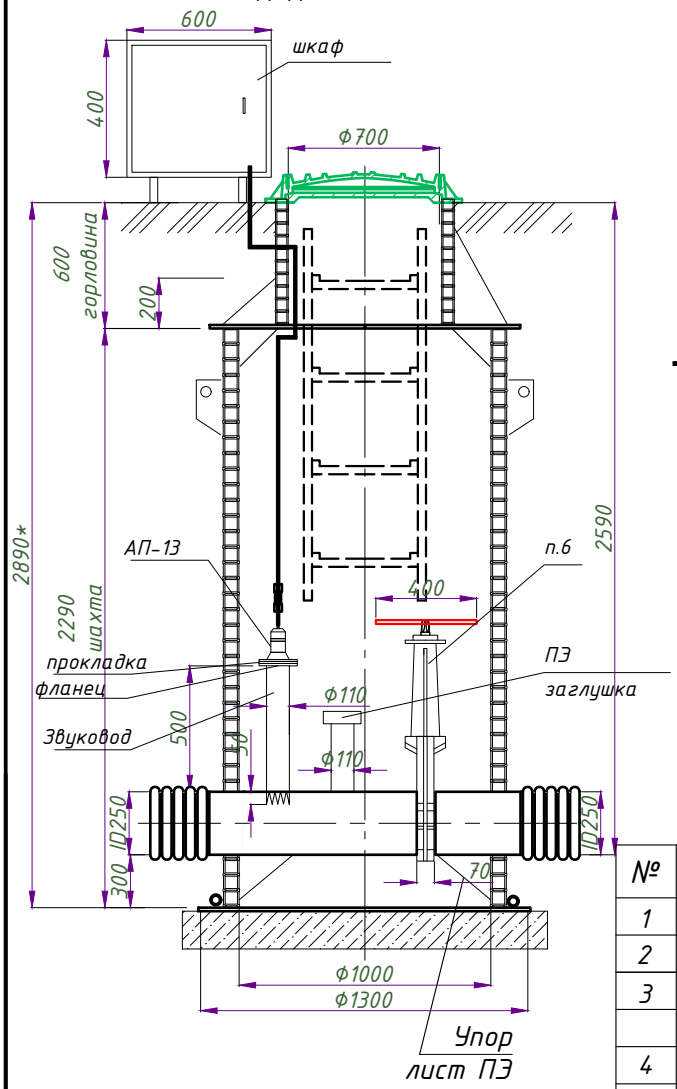

Колодец отбора проб

Вид сверху

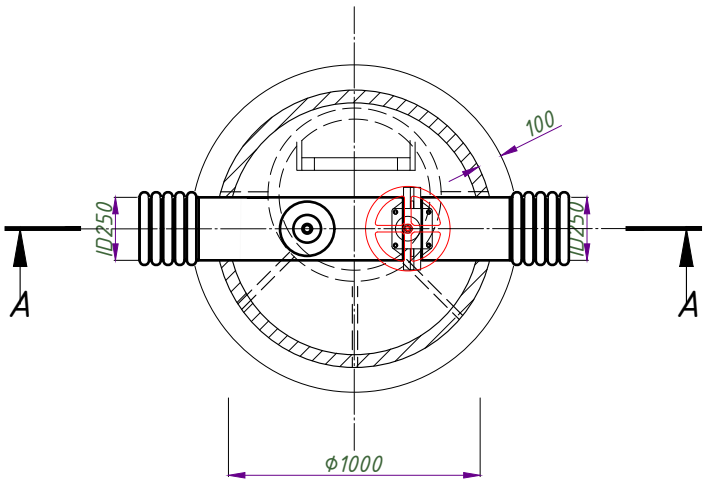

№	Пояснения
1	Шахта труба СВТ ID1000 L=2300мм
2	Горловина труба СВТ ID 600 L=500мм
3	Юбку колодца усилить косынками из листа ПЭ 10 мм
	и трубой ПЭ 32мм по диаметру
4	Ребра жесткости выполнить из листа ПЭ 10±2мм
	снаружи и изнутри через 45°
5	В верхней части шахты колодца приварить 2 проушины
6	Патрубки выполнить : - труба ПЭ100 SDR17 DN285/250,
	- труба гофр ID250/OD290 SN8,
7	Днище колодца обварить двумя швами
	с наружной стороны и трубой пнд 20мм
8	Днище колодца : лист ПЭ 14±2мм
9	Обсыпка колодца - утрамбованный песок
	(степень уплотнения 95%)
10	Допуски по линейным и диаметральным размерам ±3%
	* - размер для справки
11	Высоты указаны до низа лотка выходных патрубков
12	Колодец крепить на опорную плиту анкерными болтами

Взам. инв. №

Подпись и дата

Инв. № подл.

Изм.	Кол. уч.	Лист	№ док.	Подп.	Дата
Разработал		Лёзов А.П.			
Т. контроль					
Н. контроль					
Утв.					

Шифр: 000.К0.00.000СБ

Объект: _____

Стадия	Лист	Листов
РД	1	1

Паспорт изделия : Колодец учета сточных вод

МАГНАТ торгово-промышленная компания