А–А

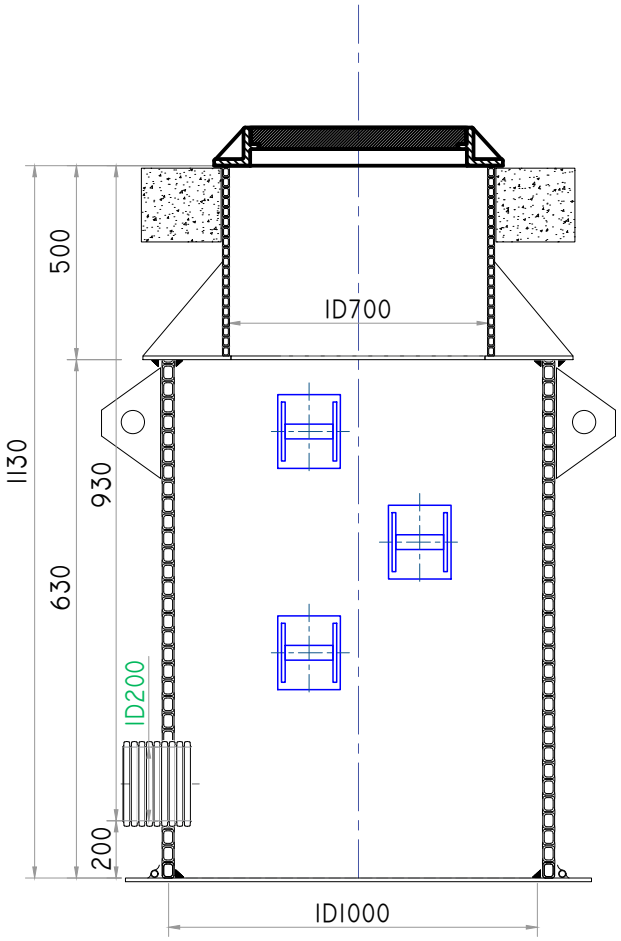

Вид сверху

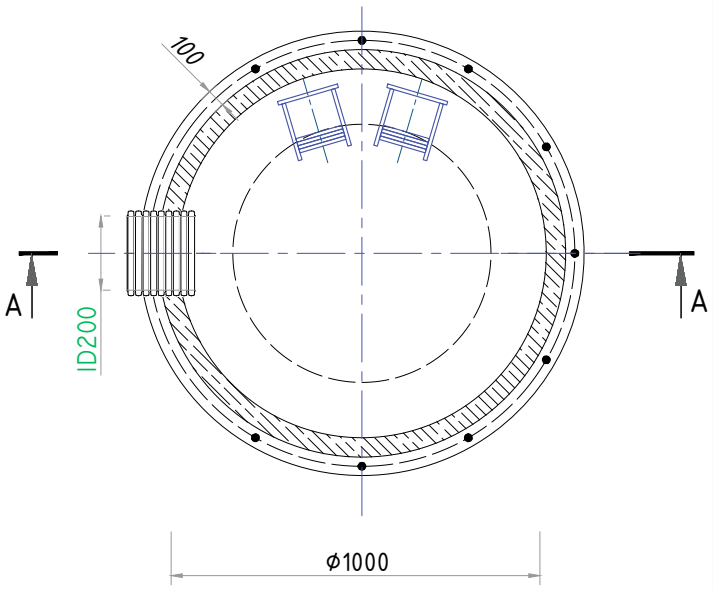

	Пояснения для завода изготовителя
1	Шахта труба СВТ ID 1000 L=630 мм SN2
	Горловина труба СВТ ID700 L=500 мм
2	Патрубки выполнить :
	труба гофр ID200 SN8
3	Днище колодца обварить двумя швами
4	Днище колодца : лист ПЭ 10±2мм

	Комплект поставки	
1	Колодец ПЭ безлотковый	1компл
2	Ступень ПЭ	2шт
3	Люк чугун ДУ1(Д400) 1–60	1шт
4	Форма для бетонирования ПЭ	1шт
5		
6		
7		
8		
9		
10		
11		
12		
13		
14		

Согласовано

Взам. инв. N

Подп. и дата

Инв. N подл.

Изм.	Кол.уч.	N док.	Подп.	Дата
				15.02
Разработал				13.02
Рук. группы				
Н.контроль				
Утвердил				

ШИФР 4066.23

Объект: _____

Стадия	Лист	Листов
П	33	—

Колодец ДК–7

МАГНАТ торгово-промышленная компания